	変更番号	変通番号	変更理由	日付 / 担当
△	5	53E2-2078	ロードセル型式訂正 -EXSR→-EX-SR	2013.05.20 松下
△	3	51E2-1546	図名から「S用」削除	2011.05.09 眞鍋
△	4	81E2-1637-001	ケーブル仕様 誤記訂正	2011.08.18 眞鍋
△5		13E2-1969-000	ロードセル変更 CDI-( )-EX→CDI-( )-EX-SR	2013.01.08 中山
△4		40E2-1167	主仕様見直し（実施：2010年4月からの分）	2010.04.02 竹中

来歴 CAREER / 変更番号 REVISION No. / 変通番号 ECN NO. / 変更理由 ALTERATION / 日付 DATE / 担当

主仕様

	NO	項目	仕様				
	1	ユニット型式	LU-FD-200L-EX	LU-FD-300L-EX	LU-FD-500L-EX	LU-FD-1T-EX	LU-FD-2T-EX
5¹ △4¹	2	ロードセル型式	CDI-200L-EX-SR	CDI-300L-EX-SR	CDI-500L-EX-SR	CDI-1T-EX-SR	CDI-2T-EX-SR
	3	定格容量 (R.C.) (kg)	200	300	500	1000	2000
	4	定格出力 (R.O.) (カウント)	600,000±300(0.05%) のデジタル出力 （重力加速度9.797m/s²の地点で定格容量（質量）を負荷していますので、他の重力加速度地域で使用する場合は重力加速度補正が必要です。クボタ指示計は、重力加速度補正プログラムを設けています。）				
	5	組み合わせ誤差 (%R.O.)（直線性、ヒステリシス含む）	0.050		0.033		
	6	繰り返し性 (%R.O.)	0.020				
	7	クリープ及びクリープ回復 (%Load/10min)	0.020				
	8	ゼロバランス (%R.C.)	±1				
	9	ゼロ点の温度特性 (%R.O./10℃)	0.020				
	10	出力の温度特性 (%Load/10℃)	0.020				
	11	温度補償範囲 (℃)	-10～50				
	12	許容温度範囲 (℃)	-20～70				
	13	許容過負荷 (%R.C.)	150				
	14	限界過負荷 (%R.C.)	200				
△5¹	15	防塵防水性能	IP68（試験条件：１m水没１００時間）				
△5²	16	防爆性能	Ex d II C T6 X				
	17	浮き上がり防止力 (kN)	9.8 (1000kgf)				
	18	許容水平力 (kN)	9.8 (1000kgf)				
	19	電源電圧	DC6～8V±5%（安定化電源.指示計接続時はDC8V）				
	20	出力信号	RS-485 10～20回／秒				
4¹	21	ケーブル（直出し）	長さ5m，圧着端子付				
△5³	22	ケーブル配線色	+V：赤 +D：緑 −D：青 SG：黄 FG：黒 SH(シールド)：橙				
	23	材質	ステンレス製				
	24	信号処理回路の雷サージ対策	雷サージキラー標準装備				
	25	製品質量 (kg)	約 12.5				

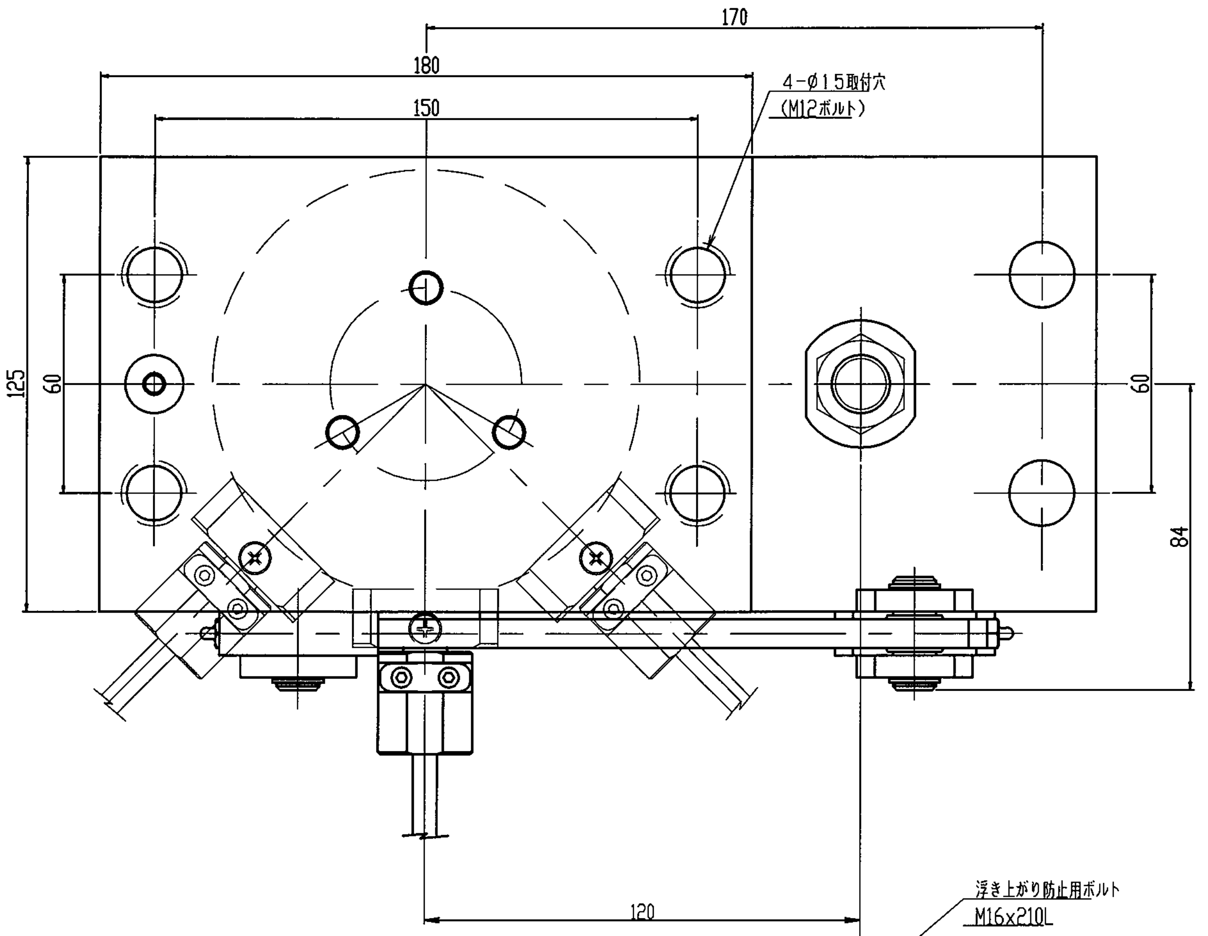

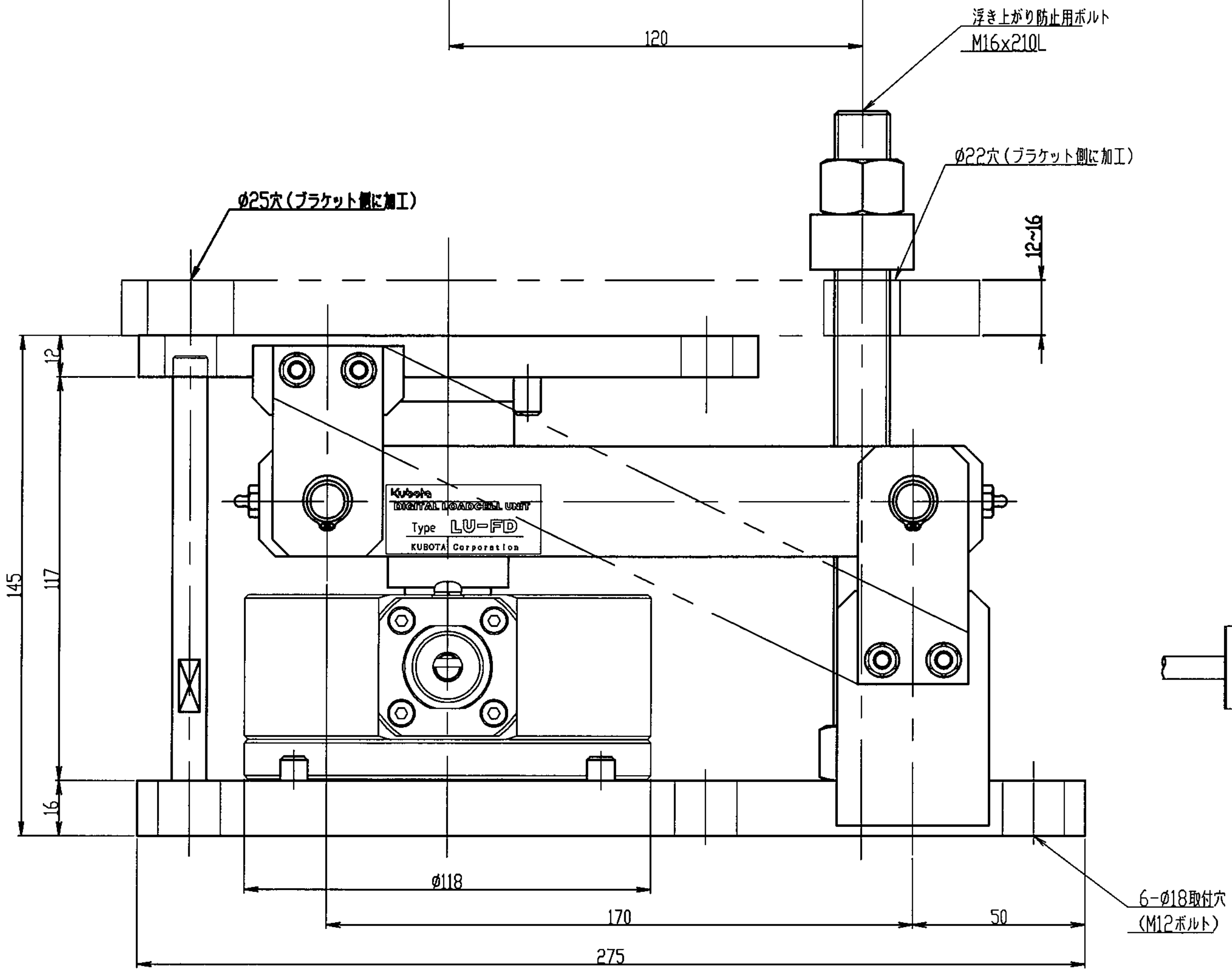

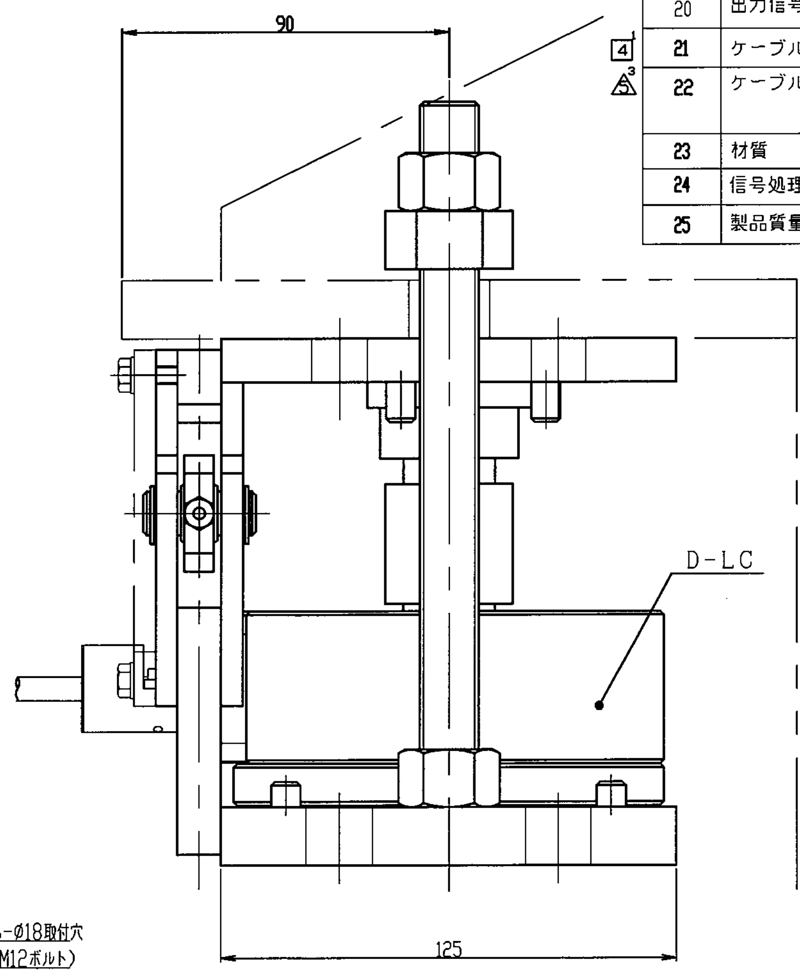

精度ノ種類	記号
真直度	—
真円度	○
線ノ輪郭度	⌒
平面度	▱
円筒度	/○/
面ノ輪郭度	⌓
平行度	//
直角度	⊥
傾斜度	∠
位置度	⌖
同軸度	◎
対称度	⌯
円周振レ	↗
全振レ	⌰

番号 REF. NO.	区分	構成部品品番 PART NO.	構成部品品名 NAME OF PART	材料 MATERIAL	個数 Q'TY	摘要 REMARK	計算質量 MASS kg

材料 MATERIAL
個数/台 Q'TY
型式名 TYPE LU-FD-200L, 300L, 500L1T, 2T-EX
納入先 CUSTOMER
所属 ロードセル課
第三角法 THIRD ANGLE PROJECTION
日付 DATE 2001.10.23
尺度 SCALE 1:1
製番 ORDER No.
承認 APPROVED BY
検図 CHECKED BY
担当 DESIGNED BY YY
製図 DRAWN BY 村上
品名 NAME 圧縮型D－LC
LU-FD-200L,300L,500L,1T,2T-EX仕様書
品番 PART NO. 10009-0215-△5 5
質量 MASS 仕上 kg 素材 kg 計算 kg
本
KUBOTA Corporation

変更番号 REVISION No.	変通番号 ECN NO.	変更理由 ALTERATION	日付 DATE / 担当 ISSUED BY
3 1	53E2-2078	ロードセル型式訂正	2013.05.20 松下
4	40E2-1167	主仕様見直し（実施：2010年4月からの分）	2010.04.02 竹中
1	51E2-1546	図名から「S用」削除	2011.05.09 高橋
2	81E2-1637-002	ケーブル仕様　誤記訂正	2011.08.18 高橋
5	13E2-1969-001	ロードセル変更 CD1-( )-EX→CD1-( )-EX-SR	2013.01.08 中山

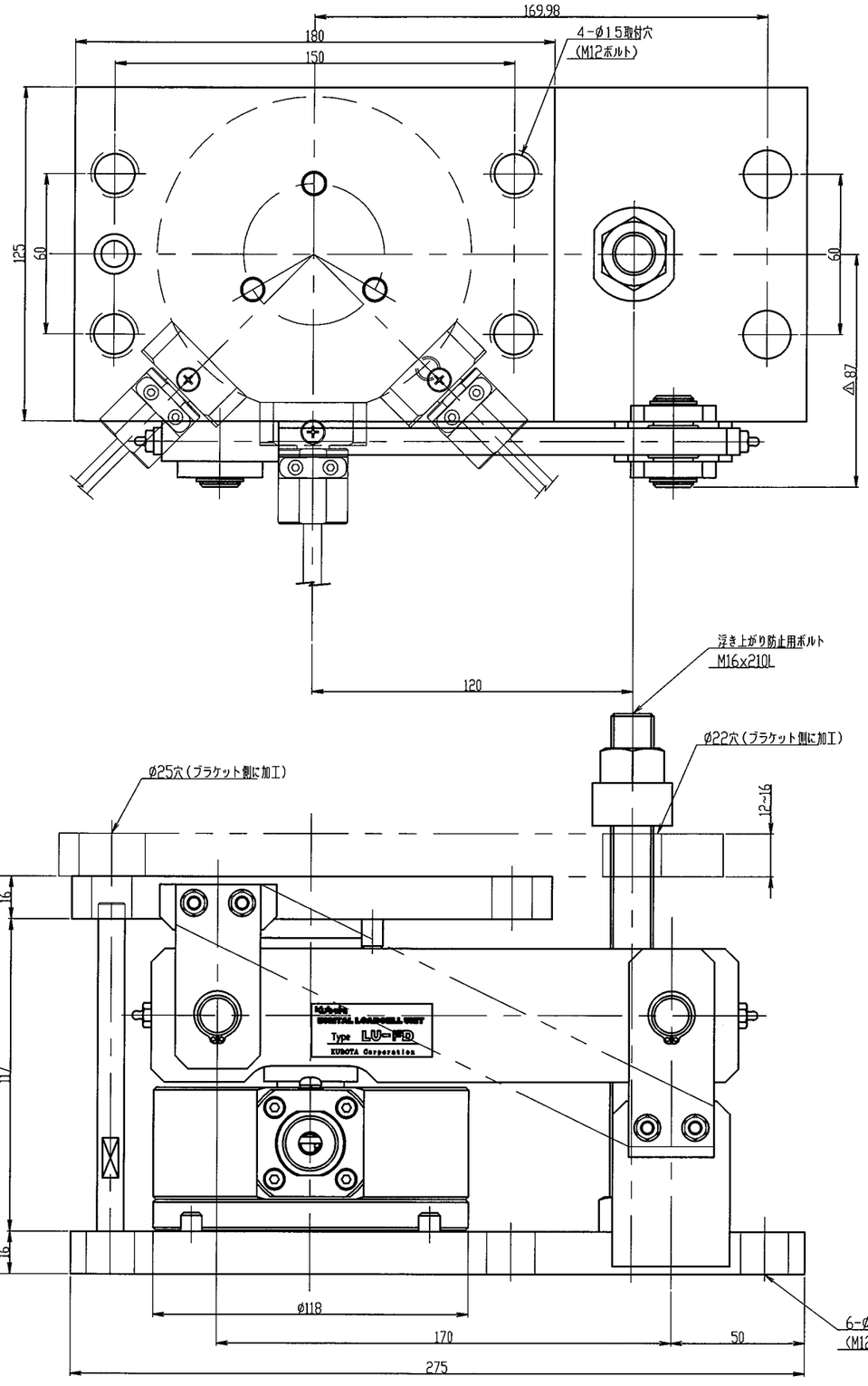

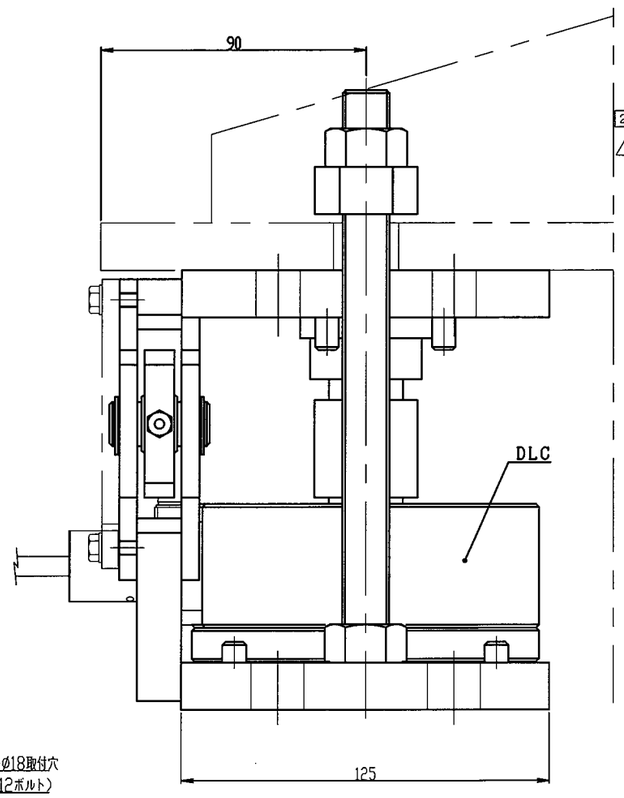

主仕様

NO	項目	仕様	
1	ユニット型式	LU-FD-3T-EX	LU-FD-5T-EX
3 1 2	ロードセル型式	CD1-3T-EX-SR	CD1-5T-EX-SR
3	定格容量 (R.C.) (kg)	3000	5000
4	定格出力 (R.O.)（カウント）	600,000±300(0.05%) のデジタル出力 （重力加速度9.797m/s の地点で定格容量（質量）を負荷していますので、他の重力加速度地域で使用する場合は重力加速度補正が必要です。クボタ指示計は、重力加速度補正プログラムを設けています。）	
5	組み合わせ誤差 (%R.O.)（直線性、ヒステリシス含む）	0.033	
6	繰り返し性 (%R.O.)	0.020	
7	クリープ及びクリープ回復 (%Load/10min)	0.020	
8	ゼロバランス (%R.C.)	±1	
9	ゼロ点の温度特性 (%R.O./10℃)	0.020	
10	出力の温度特性 (%Load/10℃)	0.020	
11	温度補償範囲 (℃)	-10~50	
12	許容温度範囲 (℃)	-20~70	
13	許容過負荷 (%R.C.)	150	
14	限界過負荷 (%R.C.)	200	
5 1 15	防塵防水性能	IP68（試験条件：1m水没100時間）	
5 2 16	防爆性能	Ex d II C T6 X	
17	浮き上がり防止力 (kN)	24.5 (2500kgf)	
18	許容水平力 (kN)	24.5 (2500kgf)	
19	電源電圧	DC6~8V±5%（安定化電源.指示計接続時はDC8V）	
20	出力信号	RS-485 10~20回/秒	
2 21	ケーブル（直出し）	長さ5m，圧着端子付	
5 3 22	ケーブル配線色	+V：赤 +D：緑 -D：青 SG：黄 FG：黒 SH(シールド)：橙	
23	材質	ステンレス製	
24	信号処理回路の雷サージ対策	雷サージキラー標準装備	
25	製品質量 (kg)	約 13	

機械ノ種類	記号
真直度	—
真円度	○
線ノ輪郭度	⌒
平面度	▱
円筒度	⌭
面ノ輪郭度	⌓
平行度	//
直角度	⊥
傾斜度	∠
位置度	⌖
同軸度	◎
対称度	⌯
円周振レ	↗
振レ	↗↗

番号 REF. NO.	区分	構成部品品番 PART NO.	構成部品品名 NAME OF PART	材料 MATERIAL	個数 Q'TY	備考 REMARK	計算質量 MASS kg

材料 MATERIAL		個数/台 Q'TY	型式名 TYPE LU-FD-3T, 5T-EX / 納入先 CUSTOMER / 担当 ロードセル課
第三角法 THIRD ANGLE PROJECTION	日付 DATE 2002.05.10	尺度 SCALE 1:1	図番 ORDER No. — — —
承認 APPROVED BY	検図 CHECKED BY	設計 DESIGNED BY YY	製図 DRAWN BY 村上
品名 NAME 圧縮型D-LC LU-FD-3T,5T-EX仕様書			
質量 MASS 仕上 / 素材 / 計算 kg kg kg	KUBOTA Corporation	品番 PART NO. 10009-0216-5	3

REVISION No.	DCN NO.	ALTERATION	DATE	REVISED BY
2	51E2-1546	図名から「S用」削除	2011.05.09	真鍋
3	81E2-1637-003	ケーブル仕様　誤記訂正	2011.08.18	真鍋
4	53E2-2078	ロードセル型式訂正	2013.05.20	真鍋
A	40E2-1167	主仕様見直し（実施：2010年4月からの分）	2010.04.02	竹中
A	13E2-1969	ロードセル変更 CD1-( )-EX→CD1-( )-EX-SR	2013.01.08	中山

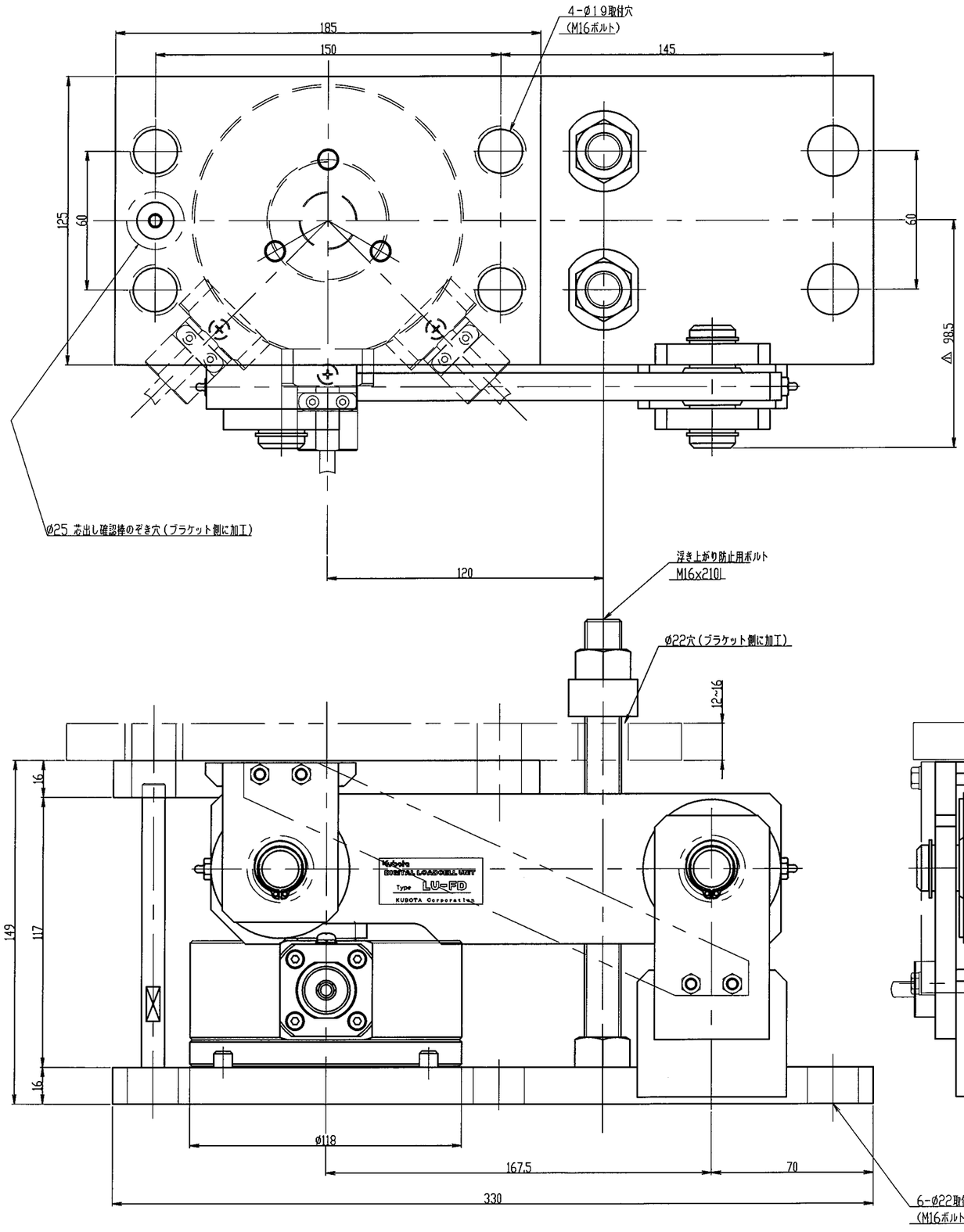

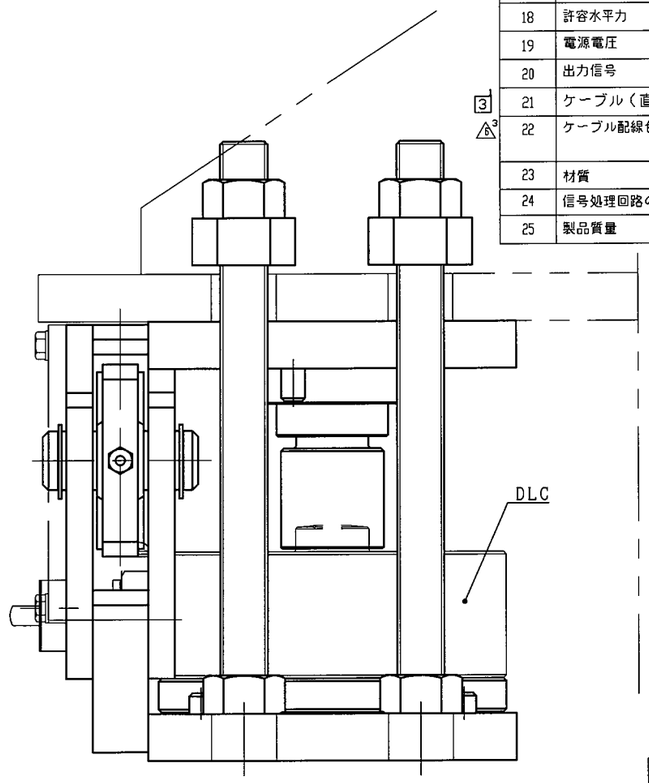

主仕様

NO	項　目	仕　様
1	ユニット型式	LU-FD-10T-EX
4[1] 2	ロードセル型式	CD1-10T-EX-SR
3	定格容量 (R.C.)　(kg)	10000
4	定格出力 (R.O.)（カウント）	600,000±300(0.05%) のデジタル出力 （重力加速度9.797m/s の地点で定格容量（質量）を負荷していますので、他の重力加速度地域で使用する場合は重力加速度補正が必要です。クボタ指示計は、重力加速度補正プログラムを設けています。）
5	組み合わせ誤差　(%R.O.) （直線性、ヒステリシス含む）	0.033
6	繰り返し性　(%R.O.)	0.020
7	クリープ及びクリープ回復 (%Load/10min)	0.020
8	ゼロバランス　(%R.C.)	±1
9	ゼロ点の温度特性　(%R.O./10℃)	0.020
10	出力の温度特性　(%Load/10℃)	0.020
11	温度補償範囲　(℃)	-10~50
12	許容温度範囲　(℃)	-20~70
13	許容過負荷　(%R.C.)	150
14	限界過負荷　(%R.C.)	200
A[1] 15	防塵防水性能	IP68（試験条件：1m水没100時間）
A[2] 16	防爆性能	Ex d II C T6 X
17	浮き上がり防止力　(kN)	49（5000kgf）
18	許容水平力　(kN)	49（5000kgf）
19	電源電圧	DC6~8V±5%（安定化電源.指示計接続時はDC8V）
20	出力信号	RS-485　10~20回/秒
3[1] 21	ケーブル（直出し）	長さ7m，圧着端子付
A[3] 22	ケーブル配線色	+V：赤　+D：緑　-D：青　SG：黄 FG：黒　SH(シールド)：橙
23	材質	ステンレス製
24	信号処理回路の雷サージ対策	雷サージキラー標準装備
25	製品質量　(kg)	約 17

幾何ノ種類	記号
真直度	—
真円度	○
線ノ輪郭度	⌒
平面度	▱
円筒度	⌭
面ノ輪郭度	⌓
平行度	//
直角度	⊥
傾斜度	∠
位置度	⌖
同軸度	◎
対称度	⌯
円周振れ	↗
振れ	↗↗

番号 SEQ. NO.	区分	構成部品品番 PART NO.	構成部品品名 NAME OF PART	材質 MATERIAL	個数 Q'TY	備考 REMARK	計算質量 MASS kg

材料 MATERIAL

第三角法 THIRD ANGLE PROJECTION	日付 DATE 2002.05.10	尺度 SCALE 1:1	型式名 TYPE LU-FD-10T-EX
承認 APPROVED BY	検図 CHECKED BY	設計 DESIGNED BY YY	製図 DRAWN BY 村上

納入先 CUSTOMER　部品 ロードセル部

製番 ORDER No.

品名 圧縮型D-LC

NAME LU-FD-10T-EX仕様書

質量 MASS　仕上 kg　素材 kg　計算 kg

KUBOTA Corporation

品番 PART NO. 10009-0217-A　4