変更番号 REVISION No.	変更番号 ECR NO.	変更理由 ALTERATION	日付 DATE	担当 DESIGNED BY
2	51E2-1546	図名から「S用」削除	2011.05.09	寅鍋
1	53E2-2078	ロードセル型式に「－SR」追加	2013.05.20	松下
1	40E2-1167	主仕様見直し（実施：2010年4月からの分）	2010.04.02	中

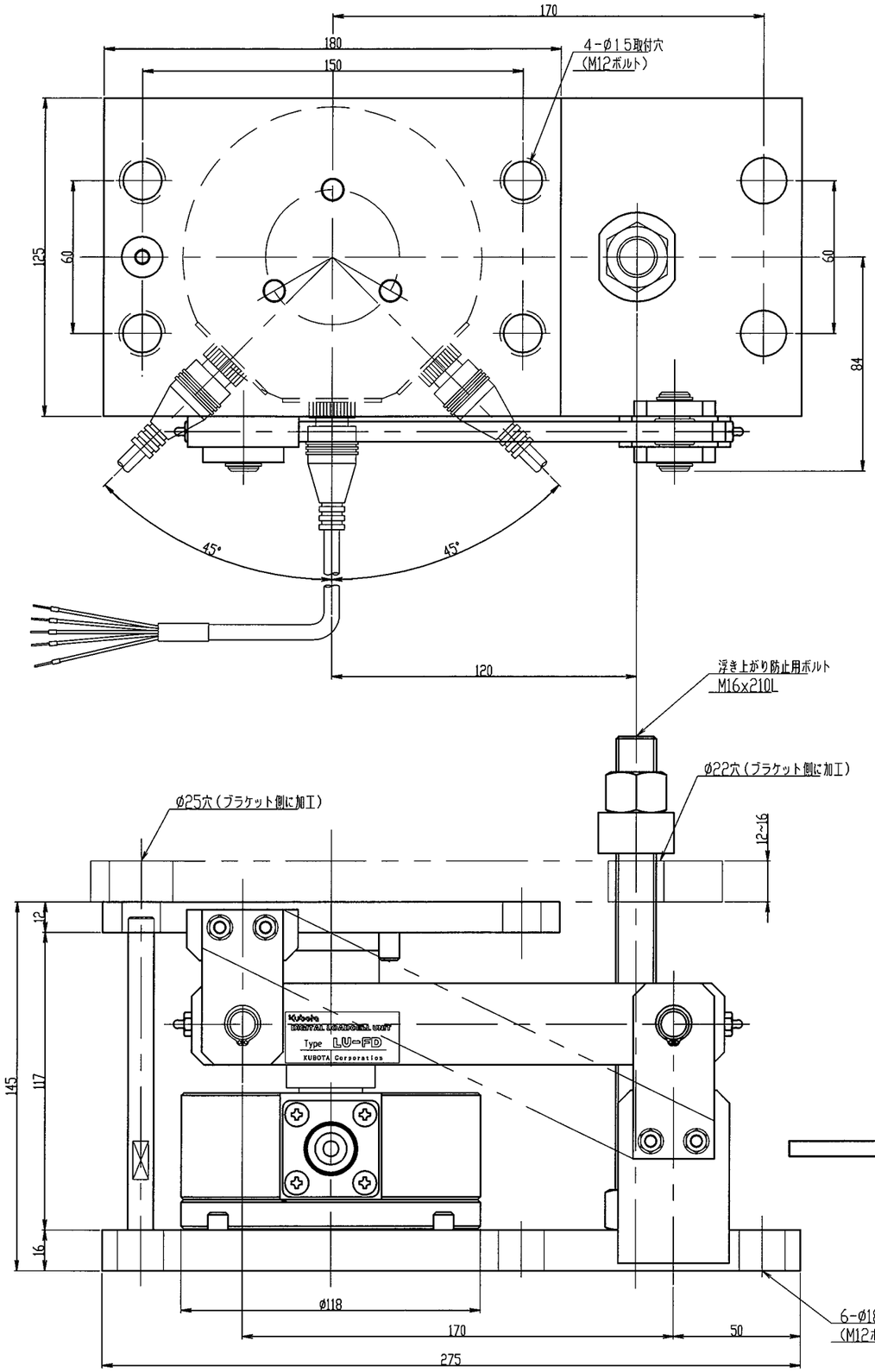

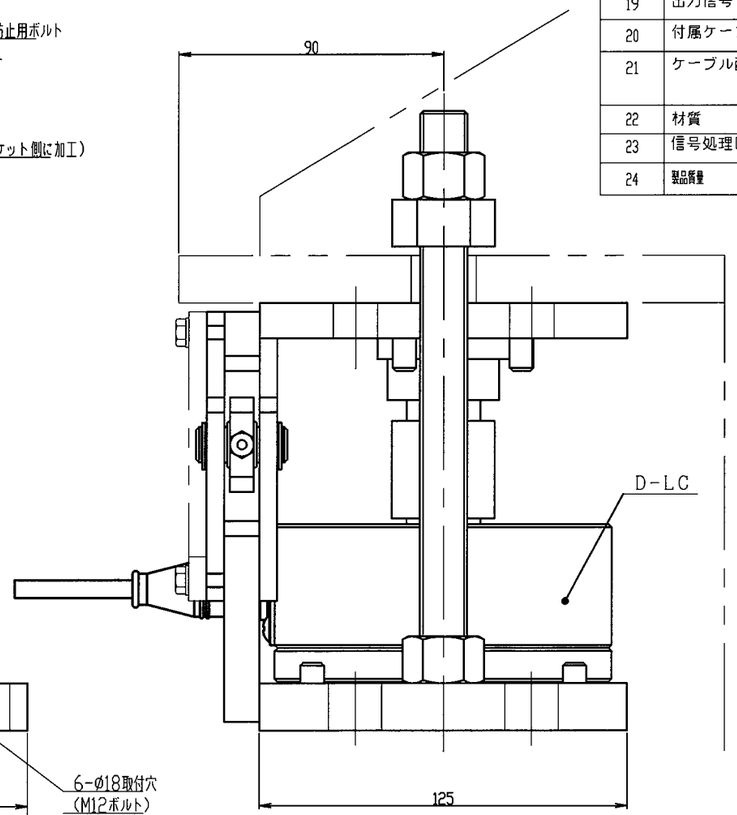

主仕様

NO	項目	仕様				
1	ユニット型式	LU-FD-200L	LU-FD-300L	LU-FD-500L	LU-FD-1T	LU-FD-2T
2	ロードセル型式	CD1-200L-SR	CD1-300L-SR	CD1-500L-SR	CD1-1T-SR	CD1-2T-SR
3	定格容量 (R.C.) (kg)	200	300	500	1000	2000
4	定格出力 (R.O.)（カウント）	600,000±300(0.05%) のデジタル出力（重力加速度9.797m/s 切地点で定格容量（質量）を負荷していますので、他の重力加速度地域で使用する場合は重力加速度補正が必要です。クボタ指示計は、重力加速度補正プログラムを設けています。）				
5	組み合わせ誤差 (%R.O.) (直線性、ヒステリシス含む)	0.050	0.050	0.033	0.033	0.033
6	繰り返し性 (%R.O.)	0.020				
7	クリープ及びクリープ回復 (%Load/10min)	0.020				
8	ゼロバランス (%R.C.)	±1				
9	ゼロ点の温度特性 (%R.O./10℃)	0.020				
10	出力の温度特性 (%Load/10℃)	0.020				
11	温度補償範囲 (℃)	-10~50				
12	許容温度範囲 (℃)	-20~70				
13	許容過負荷 (%R.C.)	150				
14	限界過負荷 (%R.C.)	200				
15	防塵防水性能	IP67				
16	浮き上がり防止力 (kN)	9.8 (1000kgf)				
17	許容水平力 (kN)	9.8 (1000kgf)				
18	電源電圧	DC6~8V±5%（安定化電源,指示計接続時はDC8V）				
19	出力信号	RS-485 10~20回/秒				
20	付属ケーブル	長さ5m 先端防水コネクタ付、他端圧着端子付				
21	ケーブル配線色	電源（＋）--赤 出力（＋）--緑 シールド（FG）--黒 グランド(SG)--黄 出力（－）--青				
22	材質	ステンレス製				
23	信号処理回路の雷サージ対策	雷サージキラー標準装備				
24	製品質量 (kg)	約 12.5				

幾何公差	記号
真直度	—
真円度	○
線の輪郭度	⌒
平面度	▱
円筒度	⌭
面の輪郭度	⌓
平行度	//
直角度	⊥
傾斜度	∠
位置度	⌖
同心度	◎
対称度	⌯
円周振れ	↗
振れ	↗↗

番号 REF. NO.	区分	構成部品品番 PART NO.	構成部品品名 NAME OF PART	材質 MATERIAL	個数 Q'TY	備考 REMARK	質量 MASS kg

材質 MATERIAL

個数/台 Q'TY

型式名 TYPE: LU-FD-200L, 300L, 500L1T, 2T

納入先 CUSTOMER

所属: ロードセル課

第三角法 THIRD ANGLE PROJECTION

日付 DATE: 2001.10.23

尺度 SCALE: 1:1

注番 ORDER No.

承認 APPROVED BY: 里

検図 CHECKED BY: 里

担当 DESIGNED BY: YY

製図 DRAWN BY: 村上

品名 NAME: 圧縮型D－LC

LU-FD-200L,300L,500L,1T,2T仕様書

質量 MASS

仕上 | 素材 | 計算

KUBOTA Corporation

品番 PART NO. 10009-0214-2

変更番号 REVISION No.	変更番号 DWG NO.	変更理由 ALTERATION	日付 DATE / 担当 DESIGNED BY
1	40E2-1167	主仕様見直し（実施：2010年4月からの分）	2010.04.02 佐々
2	51E2-1546	図名から「S用」削除	2011.05.09 高橋
5	53E2-2078	ロードセル型式に「－SR」追加	2013.05.20 松下

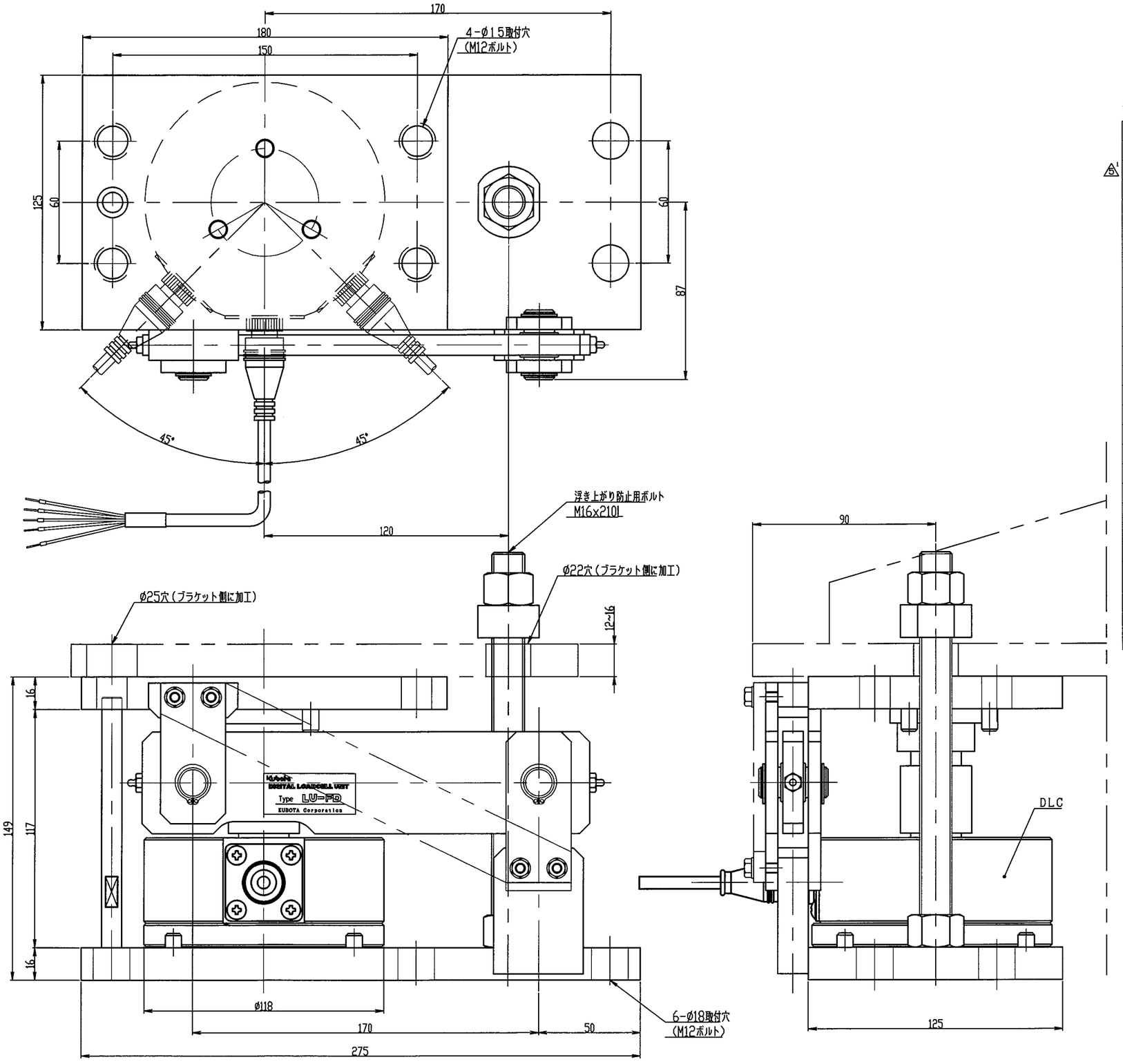

主仕様

NO	項目	仕様	
1	ユニット型式	LU-FD-3T	LU-FD-5T
2	ロードセル型式	CDI-3T-SR	CDI-5T-SR
3	定格容量 (R.C.) (kg)	3000	5000
4	定格出力 (R.O.)（カウント）	600,000±300(0.05%) のデジタル出力（重力加速度9.797m/s の地点で定格容量（質量）を負荷していますので、他の重力加速度地域で使用する場合は重力加速度補正が必要です。クボタ指示計は、重力加速度補正プログラムを設けています。）	
5	組み合わせ誤差 (%R.O.)（直線性、ヒステリシス含む）	0.033	
6	繰り返し性 (%R.O.)	0.020	
7	クリープ及びクリープ回復 (%Load/10min)	0.020	
8	ゼロバランス (%R.C.)	±1	
9	ゼロ点の温度特性 (%R.O./10℃)	0.020	
10	出力の温度特性 (%Load/10℃)	0.020	
11	温度補償範囲 (℃)	-10~50	
12	許容温度範囲 (℃)	-20~70	
13	許容過負荷 (%R.C.)	150	
14	限界過負荷 (%R.C.)	200	
15	防塵防水性能	IP67	
16	浮き上がり防止力 (kN)	24.5 (2500kgf)	
17	許容水平力 (kN)	24.5 (2500kgf)	
18	電源電圧	DC6~8V±5%（安定化電源,指示計接続時はDC8V）	
19	出力信号	RS-485 10~20Ω/φ	
20	付属ケーブル	長さ5m 先端防水コネクタ付、他端圧着端子付	
21	ケーブル配線色	電源（＋）--赤 出力（＋）--緑 シールド（FG）--黒 グランド(SG)--黄 出力（－）--青	
22	材質	ステンレス製	
23	信号処理回路の雷サージ対策	雷サージキラー標準装備	
24	製品質量 (kg)	約 13	

材料 MATERIAL	個/台 Q'TY
第三角法 THIRD ANGLE PROJECTION	日付 DATE 2001.10.23
尺度 SCALE 1:1	仕様 TYPE LU-FD-3T, 5T,
納入先 CUSTOMER	注記 ロードセル型
承認 APPROVED BY	検図 CHECKED BY
設計 DESIGNED BY YY	製図 DRAWN BY 村上
品名 NAME 圧縮型D－LC LU-FD-3T,5T仕様書	
質量 MASS 仕上 / 材料 / 登録 kg kg kg	
KUBOTA Corporation	品番 PART NO. 10009-0213-5 2

変更番号 REVISION No.	変更番号 ECN NO.	変更理由 ALTERATION	日付 DATE / 担当 DESIGNED BY
3	51E2-1546	図名から「S用」削除	2001.05.09 高橋
6	53E2-2078	ロードセル型式に「-SR」追加	2013.05.20 松下
5	40E2-1167	主仕様見直し（実施：2010年4月からの分）	2010.04.02 竹中

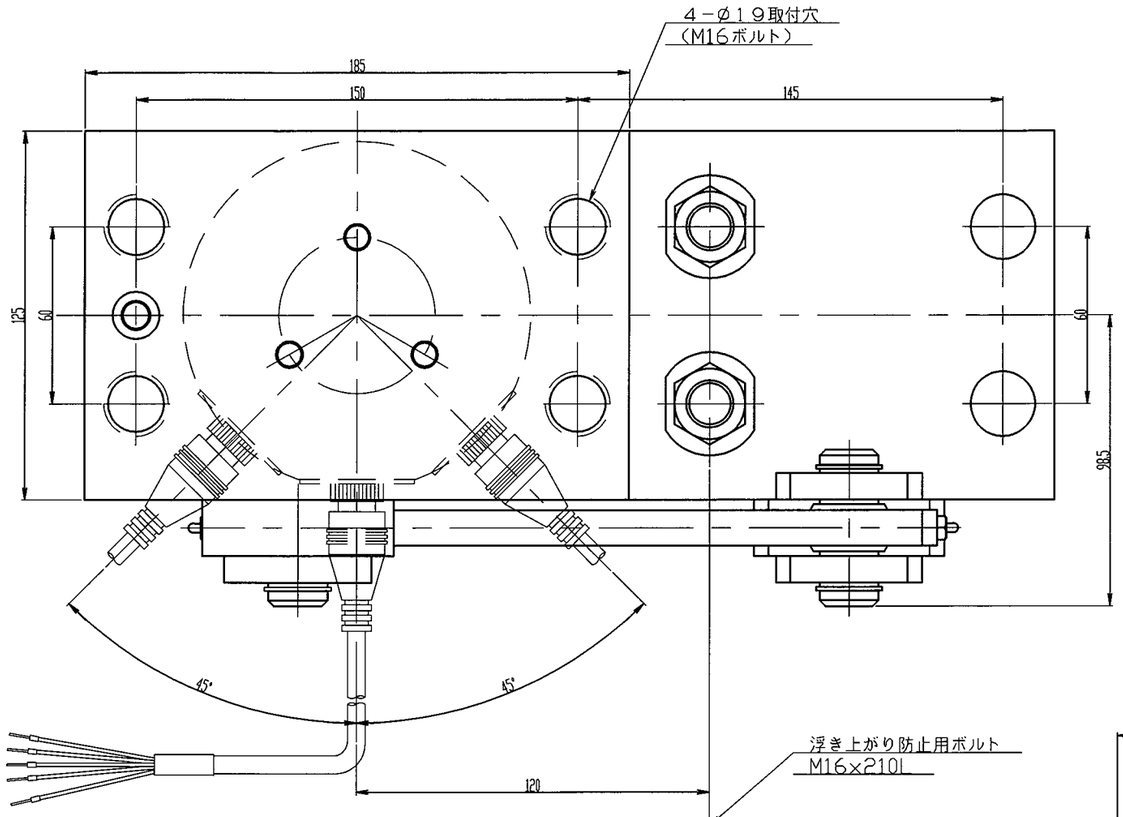

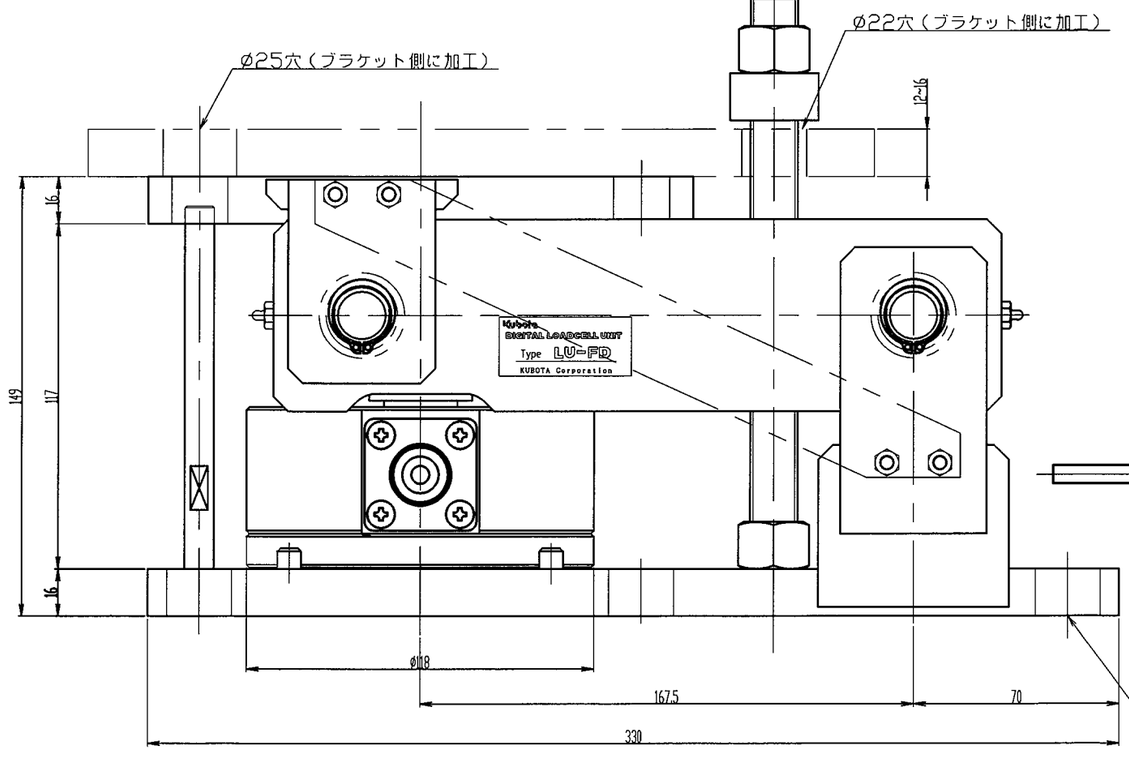

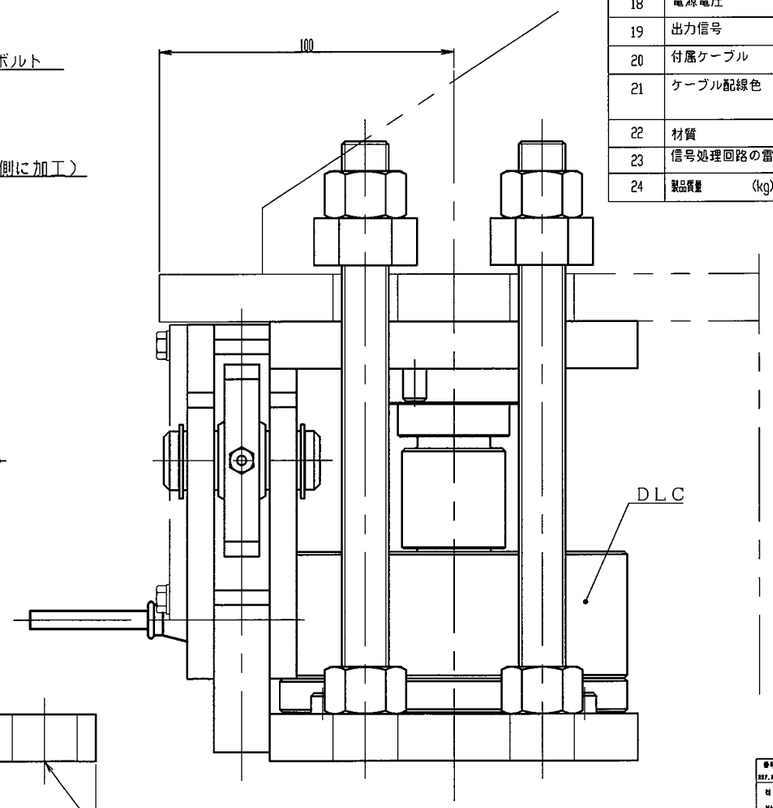

主仕様

NO	項　目	仕　様
1	ユニット型式	LU-FD-10T
2	ロードセル型式	CD1-10T-SR
3	定格容量（R.C.）（kg）	10000
4	定格出力（R.O.）（カウント）	600,000±300(0.05%) のデジタル出力 （重力加速度9.797m/s の地点で定格容量（質量）を負荷していますので、他の重力加速度地域で使用する場合は重力加速度補正が必要です。クボタ指示計は、重力加速度補正プログラムを設けています。）
5	組み合わせ誤差（%R.O.）（直線性、ヒステリシス含む）	0.033
6	繰り返し性（%R.O.）	0.020
7	クリープ及びクリープ回復（%Load/10min）	0.020
8	ゼロバランス（%R.C.）	±1
9	ゼロ点の温度特性（%R.O./10℃）	0.020
10	出力の温度特性（%Load/10℃）	0.020
11	温度補償範囲（℃）	-10~50
12	許容温度範囲（℃）	-20~70
13	許容過負荷（%R.C.）	150
14	限界過負荷（%R.C.）	200
15	防塵防水性能	IP67
16	浮き上がり防止力（kN）	49（5000kgf）
17	許容水平力（kN）	49（5000kgf）
18	電源電圧	DC6~8V±5%（安定化電源,指示計接続時はDC8V）
19	出力信号	RS-485 10~20回/秒
20	付属ケーブル	長さ9m ~~5m~~ 先端防水コネクタ付、他端圧着端子付
21	ケーブル配線色	電源（+）--赤　出力（+）--緑　シールド（FG）--黒 グランド(SG)--黄　出力（-）--青
22	材質	ステンレス製
23	信号処理回路の雷サージ対策	雷サージキラー標準装備
24	製品質量（kg）	約 17

構成部品品番 PART NO.	構成部品品名 NAME OF PART	材料 MATERIAL	個数 Q'TY	備考 REMARK

材料 MATERIAL	
第三角法 THIRD ANGLE PROJECTION	日付 DATE 2001.10.23
尺度 SCALE	1:1
型式名 TYPE	LU-FD-10T
納入先 CUSTOMER	ロードセル部
注番 ORDER No.	
承認 APPROVED BY	検図 CHECKED BY
設計 DESIGNED BY	YY
製図 DRAWN BY	村上
品名 NAME	圧縮型D－LC LU-FD-10T仕様書
質量 MASS	仕上 / 素材 / 計算
KUBOTA Corporation	品番 PART NO. 10009-0212-6 3

本

構成/種類	記号
真直度	—
真円度	○
線の輪郭度	⌒
平面度	▱
円筒度	⌭
面の輪郭度	⌓
平行度	//
直角度	⊥
傾斜度	∠
位置度	⌖
同軸度	◎
対称度	⌯
円周振れ	↗
振れ	⌰