承認 CAREER	IB10002-0001-8-1

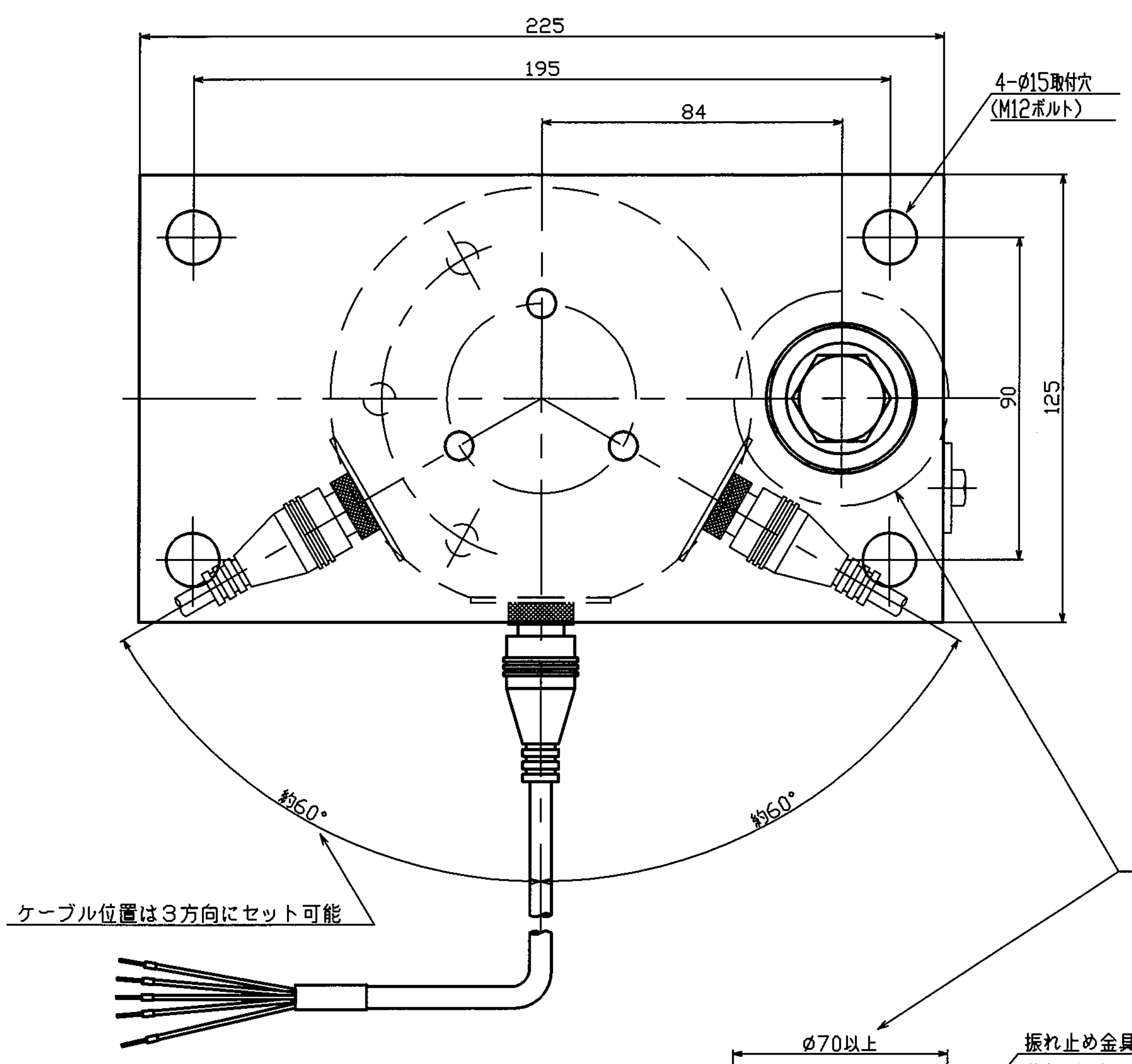

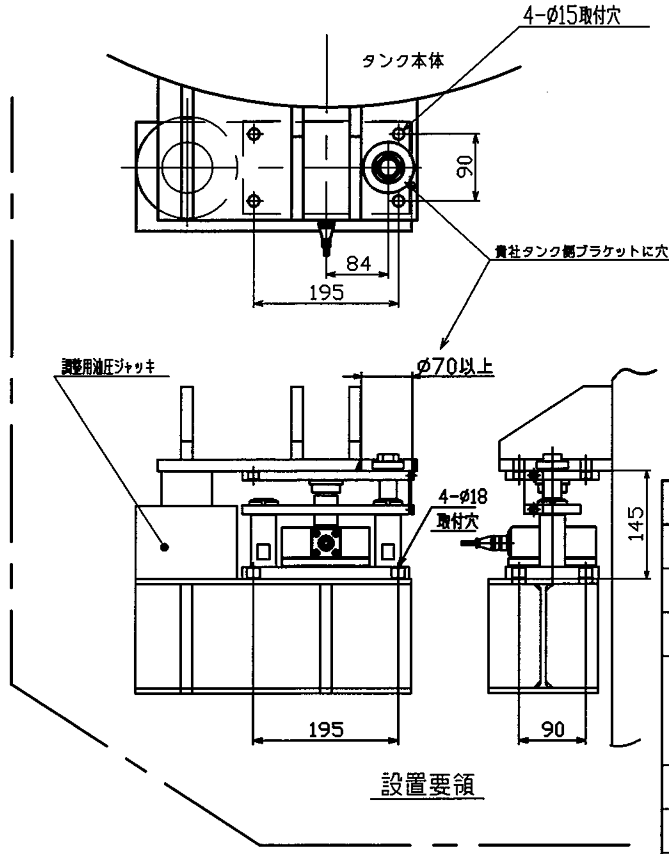

設置要領

主仕様

振れ止め、浮き上がり防止装置付

NO	項目	仕様				
1	ユニット型式	LU-BD-200L	LU-BD-300L	LU-BD-500L	LU-BD-1T	LU-BD-2T
2	ロードセル型式	CD1-200L-SR	CD1-300L-SR	CD1-500L-SR	CD1-1T-SR	CD1-2T-SR
3	定格容量 (R.C) (kg)	200	300	500	1000	2000
4	定格出力 (R.O) (カウント)	600,000±300(0.05%) のデジタル出力 (重力加速度9.797m/s² の地点で定格容量(質量)を負荷していますので、他の重力加速度地域で使用する場合は重力加速度補正が必要です。クボタ指示計は、重力加速度補正プログラムを設けています。)				
5	組み合わせ誤差 (%R.O) (直線性、ヒステリシス含む)	0.050	0.050	0.033	0.033	0.033
6	繰り返し性 (%R.O)	0.020				
7	クリープ及びクリープ回復 (%Load/10min)	0.020				
8	ゼロバランス (%R.C)	±1				
9	ゼロ点の温度特性 (%R.O/10℃)	0.020				
10	出力の温度特性 (%Load/10℃)	0.020				
11	温度補償範囲 (℃)	-10~50				
12	許容温度範囲 (℃)	-20~70				
13	許容過負荷 (%R.C)	150				
14	限界過負荷 (%R.C)	200				
15	防塵防水性能	IP67				
16	許容水平移動量 (mm)	±2				
17	許容水平力 (kN)	8 (0.8tf)				
18	許容上向き荷重(転倒防止)(kN)	10 (1tf)				
19	電源電圧	DC6~8V±5% (安定化電源.指示計接続時はDC8V)				
20	出力信号	RS-485				
21	付属ケーブル	長さ5m 先端防水コネクタ付、他端圧着端子付				
22	ケーブル配線色	電源(+)--赤 出力(+)--緑 シールド(FG)--黒 グランド(SG)--黄 出力(-)--青				
23	材質	ステンレス製				
24	信号処理回路の雷サージ対策	雷サージキラー標準装備				
25	製品質量 (kg)	約14				
26	その他	振れ止め、浮き上がり防止金具付				

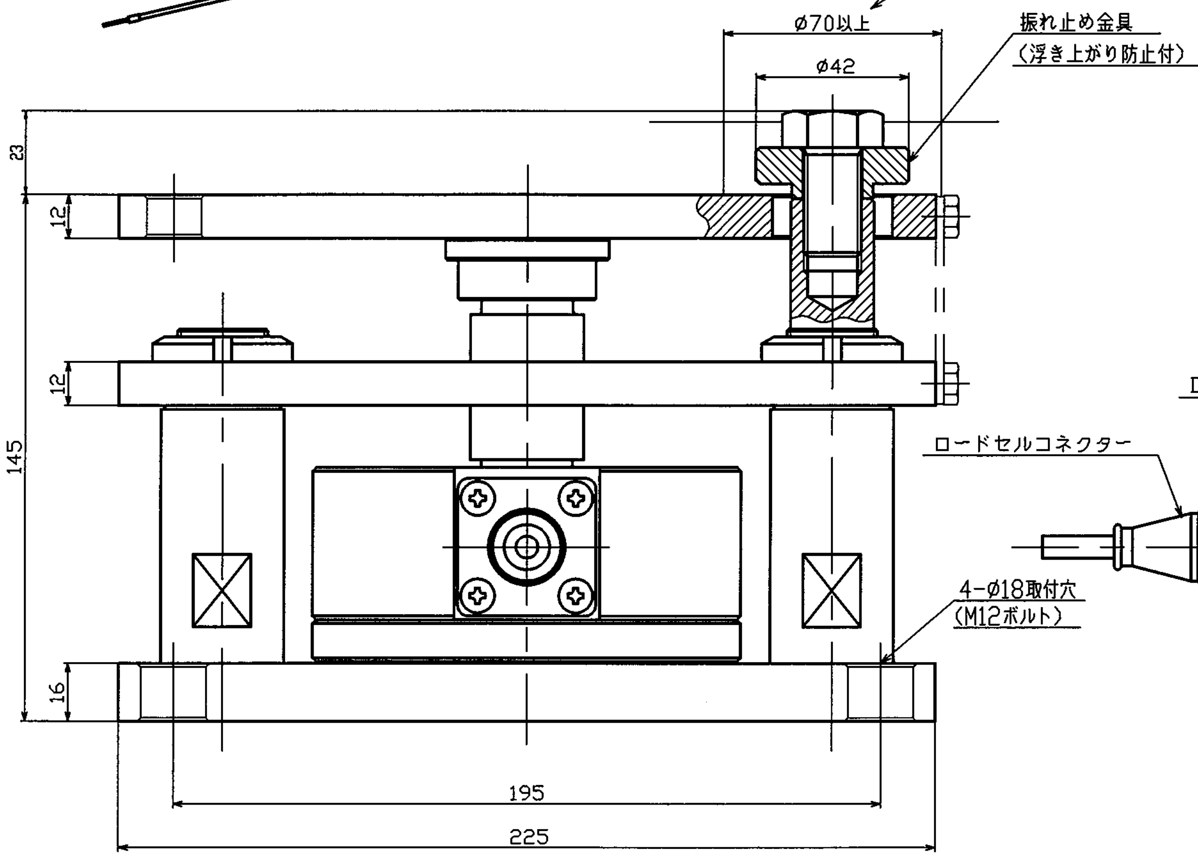

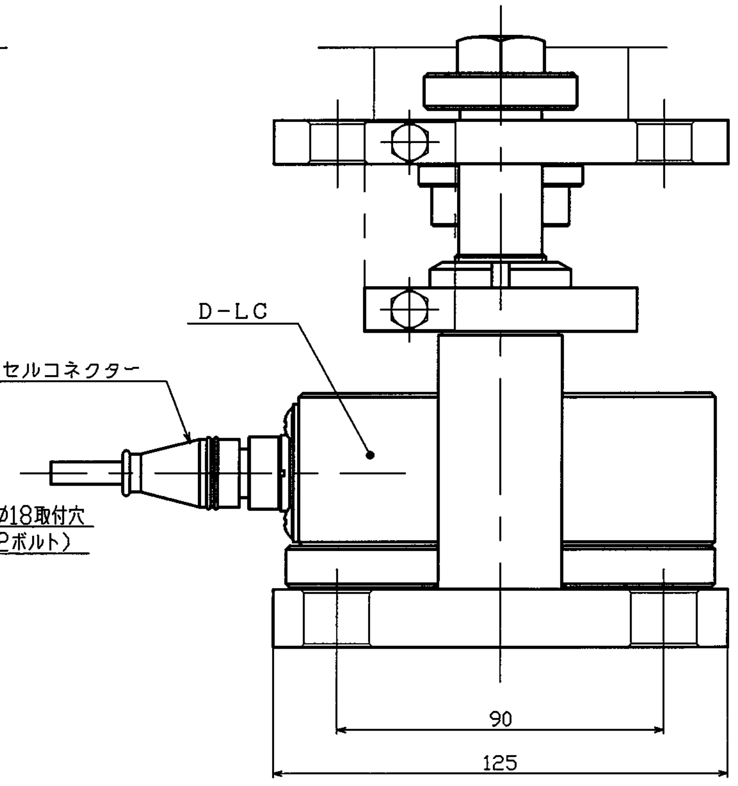

型式 TYPE	LU-BD-200L,300,500L,1T,2T
第三角法 THIRD ANGLE PROJECTION	
日付 DATE	2013.05.17
尺度 SCALE	1:1
承認 APPROVED BY	北澤
検図 CHECKED BY	真鍋
設計 DESIGNED BY	松
製図 DRAWN BY	松下
品名 NAME	外観図(LU-BD-200L,300,500L,1T,2T)
	計量G
品番 PART NO.	10002-0206-△0

KUBOTA Corporation

来歴 CAREER	IB10002-0003-8-1		
変更番号 REVISION No.	変更番号 ECN NO.	変更理由 ALTERATION	日付 DATE 担当 DESIGNED BY

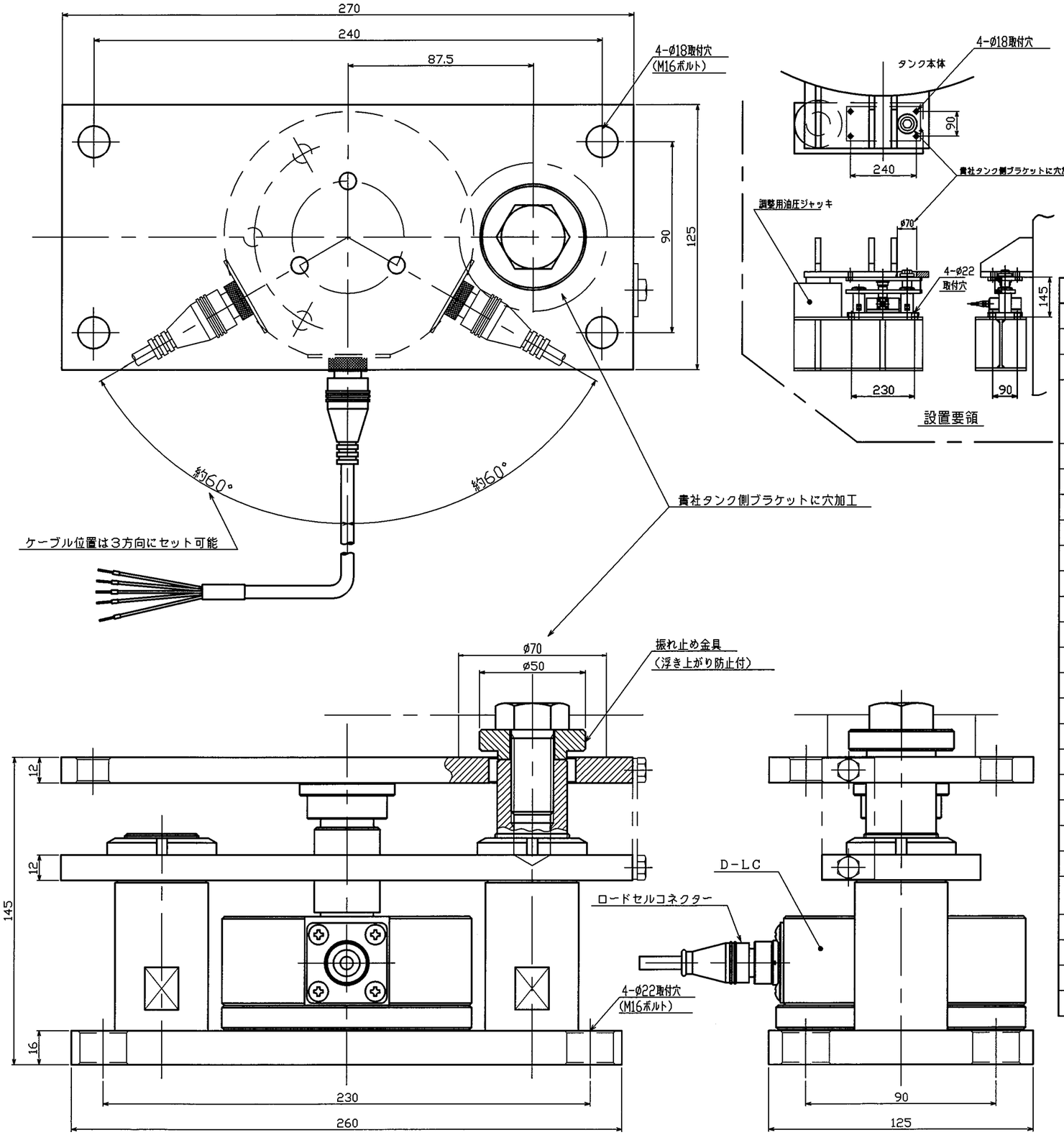

主仕様

振れ止め、浮き上がり防止装置付

NO	項目	仕様	
1	ユニット型式	LU-BD-3T	LU-BD-5T
2	ロードセル型式	CD1-3T-SR	CD1-5T-SR
3	定格容量(R.C) (kg)	3000	5000
4	定格出力(R.O)(カウント)	600,000±300(0.05%)のデジタル出力 (重力加速度9.797m/s の地点で定格容量(質量)を負荷していますので、他の重力加速度地域で使用する場合は重力加速度補正が必要です。クボタ指示計は、重力加速度補正プログラムを設けています.)	
5	組み合わせ誤差 (%R.O) (直線性、ヒステリシス含む)	0.033	
6	繰り返し性 (%R.O)	0.020	
7	クリープ及びクリープ回復 (%Load/10min)	0.020	
8	ゼロバランス (%R.C)	±1	
9	ゼロ点の温度特性 (%R.O/10℃)	0.020	
10	出力の温度特性 (%Load/10℃)	0.020	
11	温度補償範囲 (℃)	-10~50	
12	許容温度範囲 (℃)	-20~70	
13	許容過負荷 (%R.C)	150	
14	限界過負荷 (%R.C)	200	
15	防塵防水性能	IP67	
16	許容水平移動量 (mm)	±2	
17	許容水平力 (kN)	20 (2tf)	
18	許容上向き荷重(転倒防止)(kN)	15 (1.5tf)	
19	電源電圧	DC6~8V±5% (安定化電源,指示計接続時はDC8V)	
20	出力信号	RS-485	
21	付属ケーブル	長さ5m 先端防水コネクタ付、他端圧着端子付	
22	ケーブル配線色	電源(+)--赤 出力(+)--緑 シールド(FG)--黒 グランド(SG)--黄 出力(-)--青	
23	材質	ステンレス製	
24	信号処理回路の雷サージ対策	雷サージキラー標準装備	
25	製品質量 (kg)	約18	
26	その他	振れ止め、浮き上がり防止金具付	

番号 REF. NO.	区分	構成部品品番 PART NO.	構成部品品名 NAME OF PART	材料 MATERIAL	個数 Q'TY	摘要 REMARK	計算質量 MASS kg

材料 MATERIAL	個数/台 Q'TY	型式名 TYPE LU-BD-3T,5T	納入先 CUSTOMER
第三角法 TRIAD ANGLE PROJECTION	日付 DATE 2013.05.17	尺度 SCALE 1:1	製番 ORDER No.
承認 APPROVED BY 澤	検図 CHECKED BY 真鍋	製図 DESIGNED BY 松下	製図 DRAWN BY 松下
質量 MASS 仕上 kg	材料 kg	備考 kg	品名 外観図(LU-BD-3T, 5T) NAME
KUBOTA Corporation			品番 PART NO. 10002-0207-0

開発

来歴 CAREER	旧10002-0005-2-0		
変更番号 REVISION No.	変通番号 DOM NO.	変更理由 ALTERATION	日付 DATE 担当 DESIGNED BY

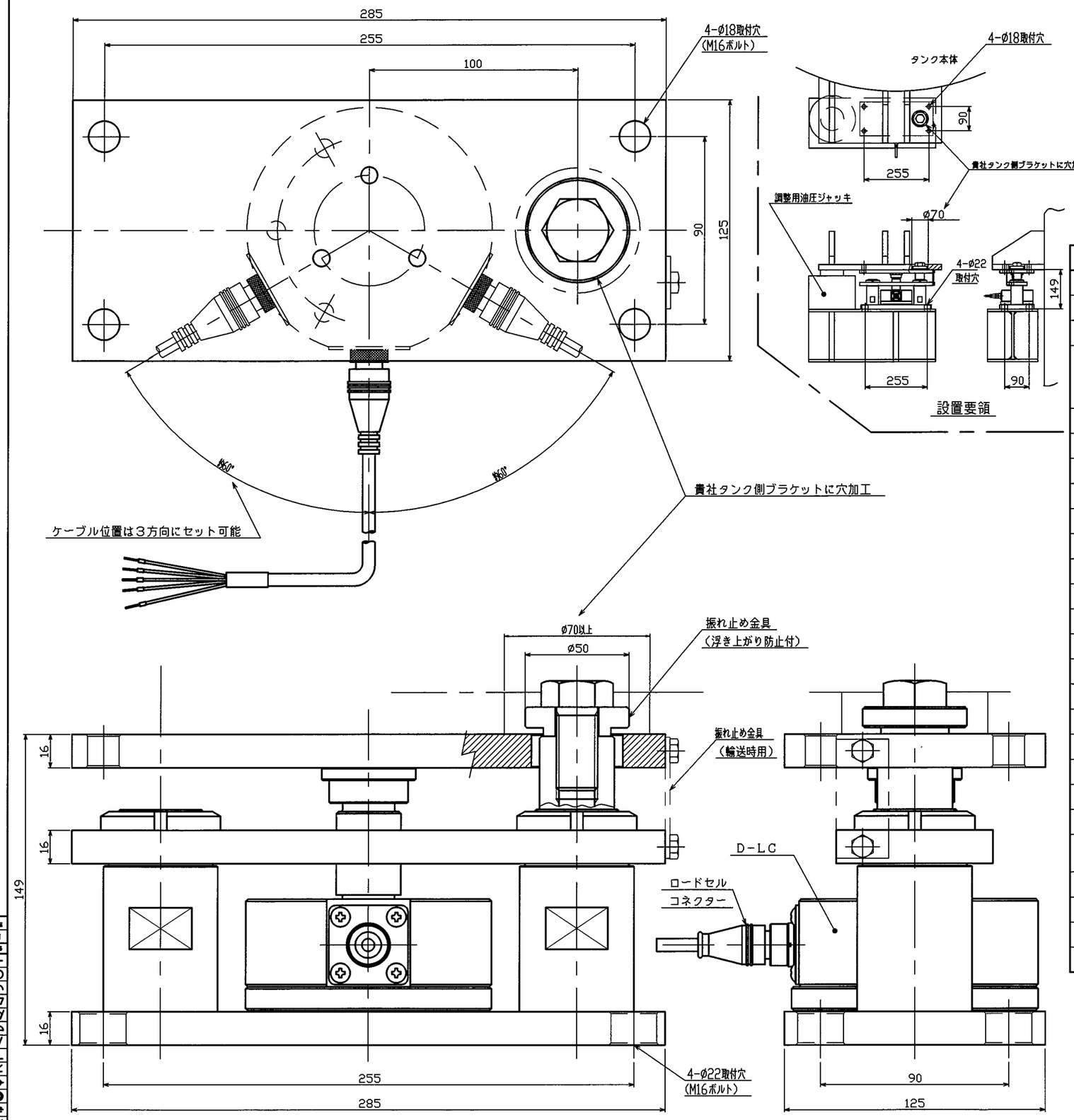

主仕様

振れ止め、浮き上がり防止装置付

NO	項　目	仕　　様
1	ユニット型式	LU-BD-10T(SUS)
2	ロードセル型式	CD1-10T-SR
3	定格容量 (R.C)　(kg)	10000
4	定格出力 (R.□) (カウント)	600,000±300(0.05%) のデジタル出力 (重力加速度9.797m²/s の地点で定格容量(質量)を負荷していますので、他の重力加速度地域で使用する場合は重力加速度補正が必要です。クボタ指示計は、重力加速度補正プログラムを設けています.)
5	組み合わせ誤差　(%R.□) (直線性、ヒステリシス含む)	0.033
6	繰り返し性　(%R.□)	0.020
7	クリープ及びクリープ回復 (%Load/10min)	0.020
8	ゼロバランス　(%R.C)	±1
9	ゼロ点の温度特性　(%R.□/10℃)	0.020
10	出力の温度特性　(%Load/10℃)	0.020
11	温度補償範囲　(℃)	-10~50
12	許容温度範囲　(℃)	-20~70
13	許容過負荷　(%R.C)	150
14	限界過負荷　(%R.C)	200
15	防塵防水性能	IP67
16	許容水平移動量　(mm)	±2
17	許容水平力　(kN)	30 (3tf)
18	許容上向き荷重(転倒防止)(kN)	15 (1.5tf)
19	電源電圧	DC6~8V±5% (安定化電源,指示計接続時はDC8V)
20	出力信号	RS-485 10~20回/秒
21	付属ケーブル	長さ5m　先端防水コネクタ付、他端圧着端子付
22	ケーブル配線色	電源(+)--赤　出力(+)--緑　シールド(FG)--黒 グランド(SG)--黄　出力(-)--青
23	材質	ステンレス製
24	信号処理回路の雷サージ対策	雷サージキラー標準装備
25	製品質量　(kg)	約20
26	その他	振れ止め、浮き上がり防止金具付

番号 REF. NO.	区分	構成部品品番 PART NO.	構成部品品名 NAME OF PART	材料 MATERIAL / 個数 Q'TY / 備考 REMARK / 部品質量 MASS kg
材料 MATERIAL		個数/台 Q'TY 1	型式名 TYPE LU-BD-10T(SUS)	納入先 CUSTOMER 開発
第三角法 THIRD ANGLE PROJECTION	日付 DATE 2013.05.17	尺度 SCALE 11:1	製番 ORDER No.	
承認 APPROVED BY 沈澤真鍋	検図 CHECKED BY	製図 DESIGNED BY 松下	製図 DRAWN BY 松下	品名 外観図(LU-BD-10T(SUS))
質量 MASS 仕上 kg	素材 kg	製品 kg		

KUBOTA Corporation

品番 PART NO. 10002-0208-0 0

IB10002-0006-9-0

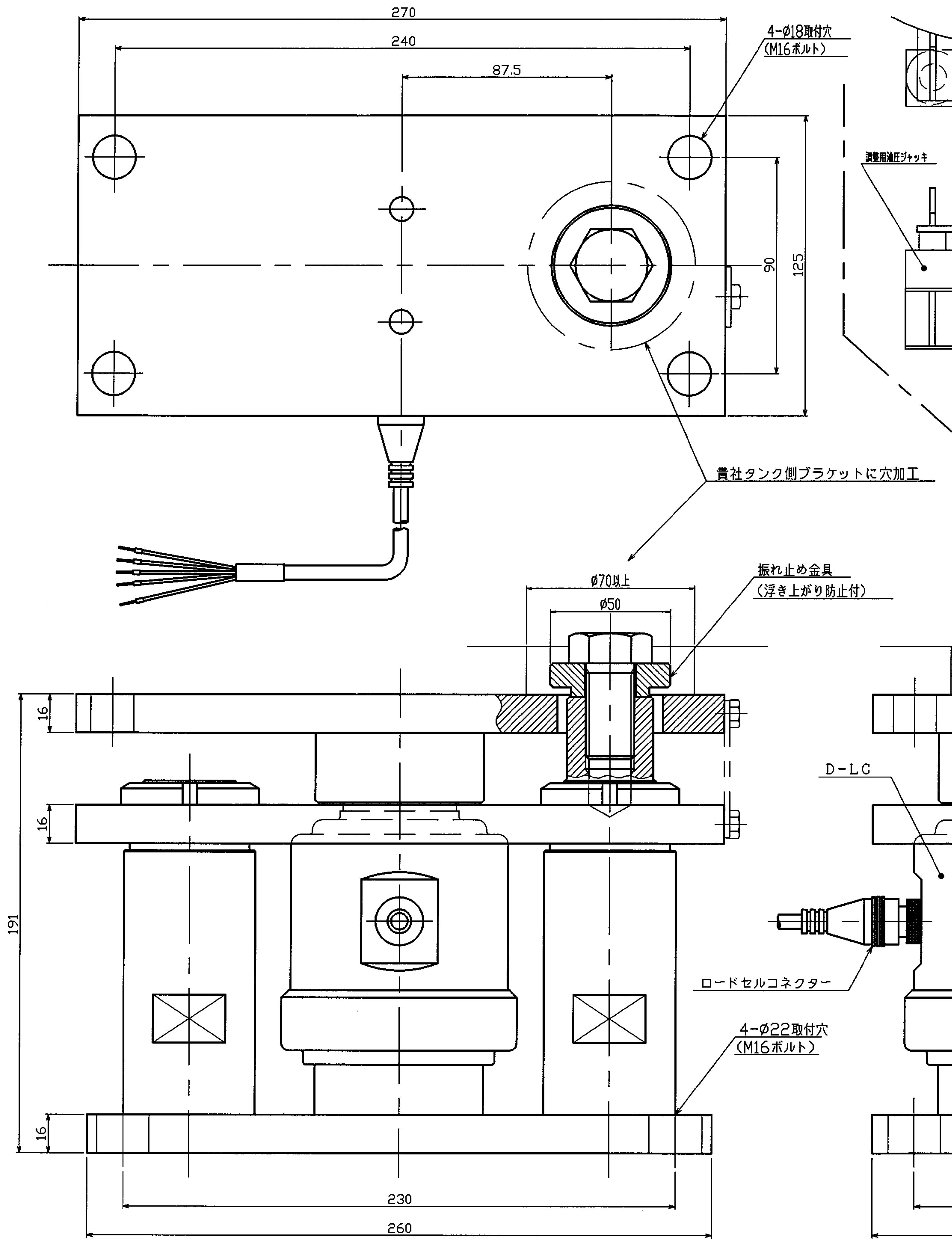

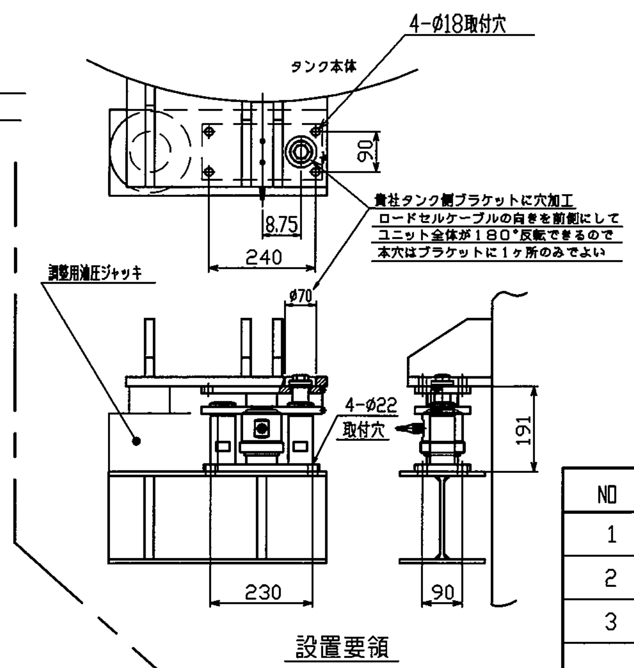

主仕様

振れ止め、浮き上がり防止装置付

NO	項　目	仕　様
1	ユニット型式	LU-BD-10T
2	ロードセル型式	CC1-10T
3	定格容量 (R.C)　(t)	10
4	定格出力 (R.O)（カウント）	600,000±300(0.05%) のデジタル出力 （重力加速度9.797m/s² の地点で定格容量（質量）を負荷していますので、他の重力加速度地域で使用する場合は重力加速度補正が必要です。クボタ指示計は、重力加速度補正プログラムを設けています。）
5	組み合わせ誤差　(%R.O) （直線性、ヒステリシス含む）	0.025
6	繰り返し性　(%R.O)	0.020
7	クリープ及びクリープ回復 (%Load/10min)	0.020
8	ゼロバランス　(%R.C)	±1
9	ゼロ点の温度特性 (%R.O/10℃)	0.020
10	出力の温度特性 (%Load/10℃)	0.020
11	温度補償範囲　(℃)	-10~50
12	許容温度範囲　(℃)	-20~70
13	許容過負荷　(%R.C)	150
14	限界過負荷　(%R.C)	200
15	防塵防水性能	IP67
16	許容水平移動量　(mm)	±4
17	許容水平力　(kN)	30 (3tf)
18	許容上向き荷重(転倒防止)(kN)	15 (1.5tf)
19	電源電圧	DC6~8V±5%（安定化電源,指示計接続時はDC8V）
20	出力信号	RS-485
21	付属ケーブル	長さ９ｍ　先端防水コネクタ付、他端圧着端子付
22	ケーブル配線色	電源（＋）−−赤　出力（＋）−−緑　シールド（ＦＧ）−−黒 グランド(SG)−−黄　出力(−)−−青
23	材質	D-LCカバーはSUS,その他は鋼製（メッキ又は塗装）
24	信号処理回路の雷サージ対策	雷サージキラー標準装備
25	製品質量　(kg)	約19
26	その他	振れ止め、浮き上がり防止金具付

型式名 TYPE: LU-BD-10T(CC1仕様)
開発
第三角法 THIRD ANGLE PROJECTION
日付 DATE: 2013.05.20
尺度 SCALE: 1:1
承認 APPROVED BY / 検図 CHECKED BY / 設計 DESIGNED BY / 製図 DRAWN BY: 松下
品名 NAME: 外観図（ＬＵ−ＢＤ−１０Ｔ）
KUBOTA Corporation
品番 PART NO.: 10002-0209-0